Solenoide - molla (autoalimentata)

3/2
5/2

Codice di ordinazione

T424.Ⓣ.0.1.Ⓥ

Ⓣ	TIPOLOGIA
	32=3 vie
	52=5 vie
Ⓥ	TENSIONE
	B04=12 V DC
	B05=24 V DC
	B09=24 V DC (2 W)
	B56=24 V 50-60 Hz
	B57=110 V 50-60 Hz
	B58=230 V 50-60 Hz

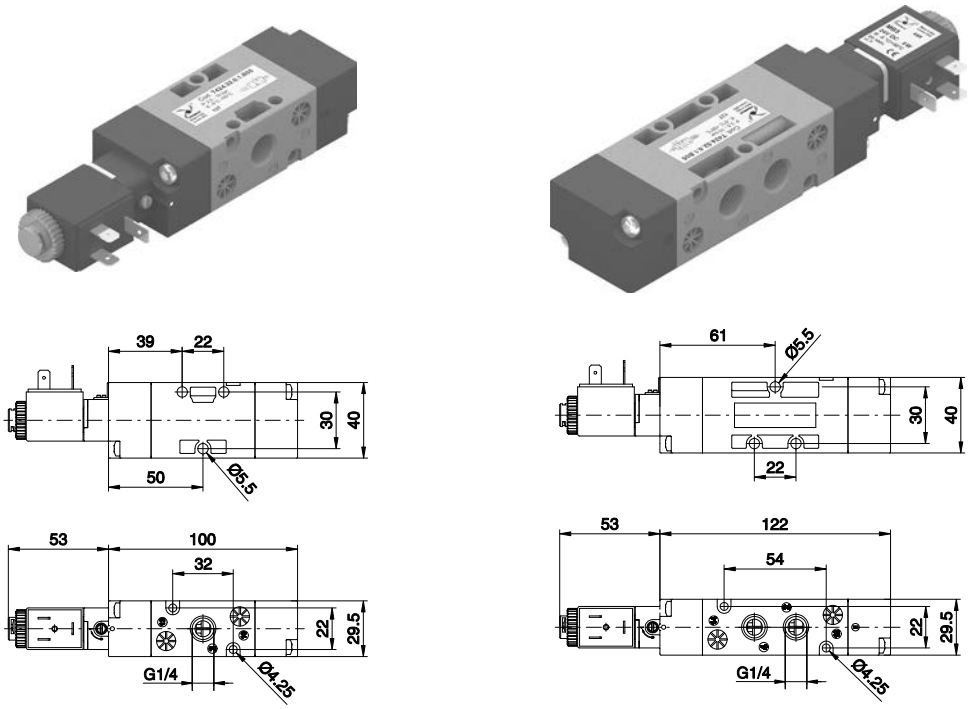

Peso gr. 205
Pressione minima di pilotaggio 2,5 bar

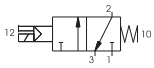

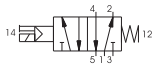

Peso gr. 235
Pressione minima di pilotaggio 2,5 bar

Caratteristiche di funzionamento	Fluido	Pressione di funzionamento max. (bar)	Temperatura °C Min.Max.	Portata a 6 bar con Δp=1 (Nl/min)	Diametro nominale di passaggio (mm)	Connessioni di alimentazione
	Aria filtrata e lubrificata	10	-5 ÷ +50	1050	8,5	G 1/4"

Solenoide - molla (alimentazione esterna)

3/2
5/2

Codice di ordinazione

T424.Ⓣ.0.1.E.Ⓥ

Ⓣ	TIPOLOGIA
	32=3 vie
	52=5 vie
Ⓥ	TENSIONE
	B04=12 V DC
	B05=24 V DC
	B09=24 V DC (2 W)
	B56=24 V 50-60 Hz
	B57=110 V 50-60 Hz
	B58=230 V 50-60 Hz

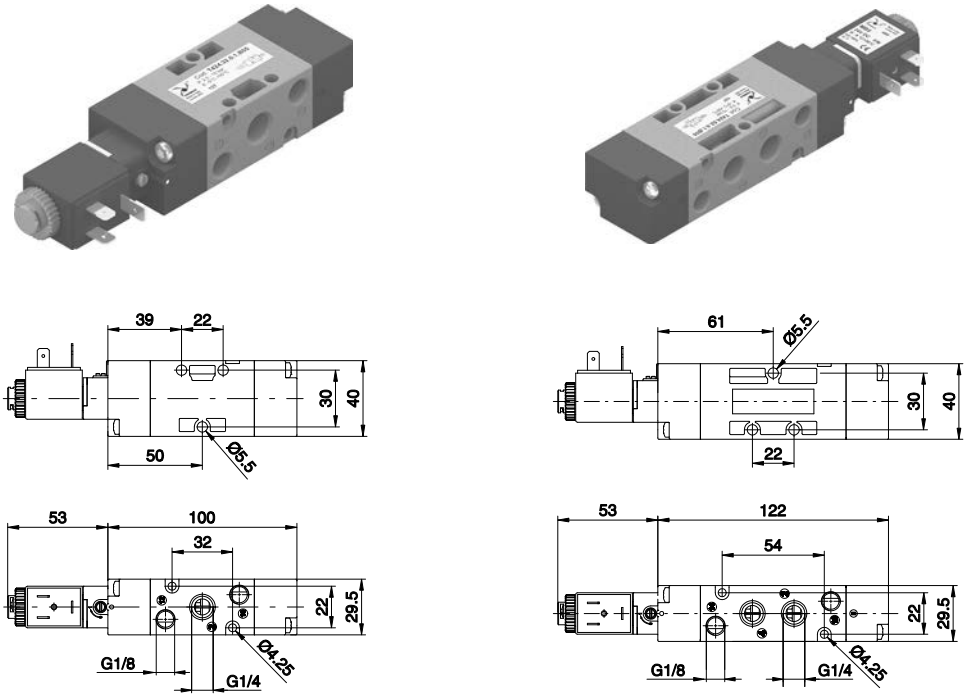

Peso gr. 205
Pressione minima di pilotaggio 2,5 bar

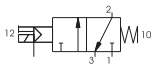

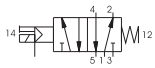

Peso gr. 235
Pressione minima di pilotaggio 2,5 bar

Caratteristiche di funzionamento	Fluido	Pressione di funzionamento max.	Temperatura °C Min.Max.	Portata a 6 bar con Δp=1 (Nl/min)	Diametro nominale di passaggio (mm)	Connessioni di alimentazione	Connessioni di pilotaggio
	Aria filtrata e lubrificata	10	-5 ÷ +50	1050	8,5	G 1/4"	G 1/8"