Filtro (F)

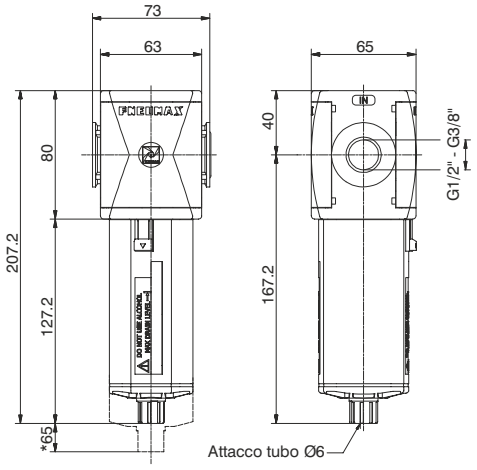

* Ingombro max per rimozione tazza

Esempio: T173BFB : Filtro taglia 3, filetti in Tecnopolimero, connessione G1/2", soglia di filtrazione 20 μm

Curve di portata

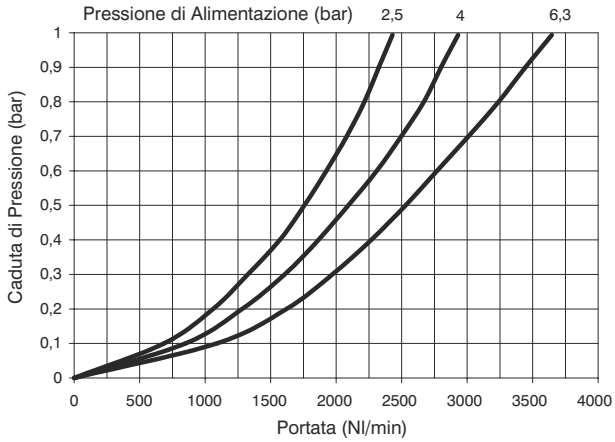

Caratteristiche costruttive

- Doppia azione filtrante : per centrifugazione dell'aria e tramite elemento filtrante.
- Elemento filtrante in HDPE (polietilene ad altadensità) disponibile con 3 soglie di filtrazione (5μm, 20μm e 50μm), sostituibile e rigenerabile mediante lavaggio.
- Tazza trasparente in policarbonato (PC) con protezione antiurto di serie.
- Montaggio tazza con aggancio rapido a baionetta e pulsante di sicurezza.
- Scarico della condensa semiautomatico montato di serie o automatico su richiesta.

Note d'uso

Per favorire lo scarico del liquido, nella versione scarico automatico, si consiglia l'utilizzo di un raccordo minimo tubo Ø6.

Caratteristiche tecniche

Connessioni	G 3/8" - G 1/2"
Pressione max. di alimentazione	13 bar
Pressione min. di funzionamento con versione scarico automatico	0,5 bar
Pressione max. di funzionamento con versione scarico automatico	10 bar
Temperatura	-5°C ÷ +50°C
Peso con filetti Tecnopolimero	gr. 320
Peso con inserti filettati	gr. 340
Soglia di filtrazione	5μm - 20μm - 50μm
Capacità di condensa max.	68 cm^3
Posizione di montaggio	Verticale
Coppia max. di serraggio raccordi (con filetti in Tecnopolimero)	G1/2" = 22 Nm
Coppia max. di serraggio raccordi (con inserti filettati)	G3/8" = 25 Nm G1/2" = 30 Nm

Codice di ordinazione

Ⓥ173ⒸFⓈⓄⓏ

Ⓥ	VERSIONE
	N = Inserti metallici
	T = Filetto Tecnopolimero
Ⓒ	CONNESSIONI
	A = G3/8"(solo per versione "N")
	B = G1/2"
	C = 1/2 NPT(solo per versione "N")
Ⓢ	SOGLIA DI FILTRAZIONE
	A = 5 μm
	B = 20 μm
	C = 50 μm
Ⓞ	OPZIONI
	= Standard *
	S = Scarico automatico
Ⓩ	OPZIONI TAZZA
	= Standard *
	N = Tazza in nylon

* nessuna lettera aggiuntiva richiesta

Dimensioni di ingombro e informazioni tecniche sono fornite a puro titolo informativo e possono essere modificate senza preavviso