## Solenoide-Solenoide (Autoalimentata)

Codice di ordinazione

**T488.32.0.0.Ⓥ**

| | |
|---|---|
| Ⓥ | TENSIONE |
| | M9=24V D.C. (Potenza assorbita a regime 2W) |
| | M11=24V D.C. (Potenza assorbita a regime 3,8W) |
| | M56=24V 50/60Hz (Potenza assorbita allo spunto 9VA, a regime 6VA) |
| | M57=110 V 50/60Hz (Potenza assorbita allo spunto 9VA, a regime 6VA) |
| | M58=230V 50/60Hz (Potenza assorbita allo spunto 9VA, a regime 6VA) |

Peso gr. 250
Pressione minima di funzionamento 2 bar

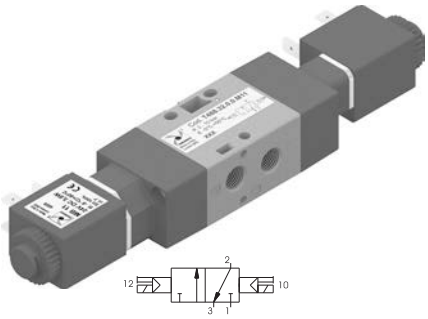


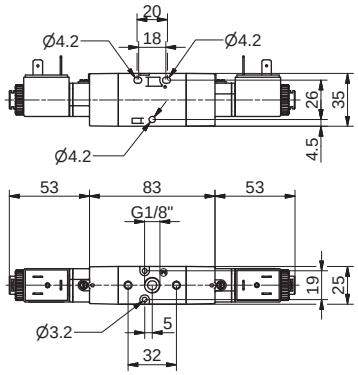


**Caratteristiche di funzionamento** "Il tempo di risposta delle valvole di controllo direzionale o delle parti in moto di dispositivi logici è stato misurato in accordo con la normativa ISO 12238:2001"

| Fluido | Portata a 6 bar con Δp=1 (Nl/min) | Tempi di risposta secondo ISO 12238 in eccitazione (ms) | Tempi di risposta secondo ISO 12238 in diseccitazione (ms) | Pressione di funzionamento max. (bar) | Diametro nominale di passaggio (mm) | Connessioni di alimentazione | Temperatura °C |
|---|---|---|---|---|---|---|---|
| Aria filtrata e lubrificata | 620 | 18,8 | 18,0 | 10 | 6 | G1/8" | -5 ÷ +50 |

## Solenoide-Solenoide (Autoalimentata)

Codice di ordinazione

**T488.52.0.0.Ⓥ**

| | |
|---|---|
| Ⓥ | TENSIONE |
| | M9=24V D.C. (Potenza assorbita a regime 2W) |
| | M11=24V D.C. (Potenza assorbita a regime 3,8W) |
| | M56=24V 50/60Hz (Potenza assorbita allo spunto 9VA, a regime 6VA) |
| | M57=110 V 50/60Hz (Potenza assorbita allo spunto 9VA, a regime 6VA) |
| | M58=230V 50/60Hz (Potenza assorbita allo spunto 9VA, a regime 6VA) |

Peso gr. 290
Pressione minima di funzionamento 2 bar

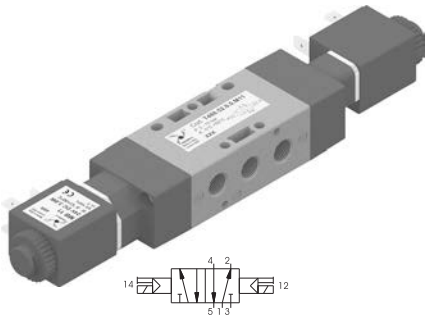


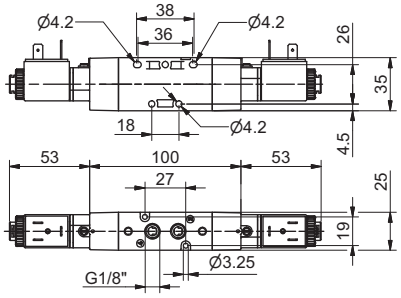


**Caratteristiche di funzionamento** "Il tempo di risposta delle valvole di controllo direzionale o delle parti in moto di dispositivi logici è stato misurato in accordo con la normativa ISO 12238:2001"

| Fluido | Portata a 6 bar con Δp=1 (Nl/min) | Tempi di risposta secondo ISO 12238 in eccitazione (ms) | Tempi di risposta secondo ISO 12238 in diseccitazione (ms) | Pressione di funzionamento max. (bar) | Diametro nominale di passaggio (mm) | Connessioni di alimentazione | Temperatura °C |
|---|---|---|---|---|---|---|---|
| Aria filtrata e lubrificata | 620 | 18,2 | 19,1 | 10 | 6 | G1/8" | -5 ÷ +50 |

## Solenoide-Solenoide (Alimentazione esterna)

Codice di ordinazione

**T488.32.0.0E.Ⓥ**

| | |
|---|---|
| Ⓥ | TENSIONE |
| | M9=24V D.C. (Potenza assorbita a regime 2W) |
| | M11=24V D.C. (Potenza assorbita a regime 3,8W) |
| | M56=24V 50/60Hz (Potenza assorbita allo spunto 9VA, a regime 6VA) |
| | M57=110 V 50/60Hz (Potenza assorbita allo spunto 9VA, a regime 6VA) |
| | M58=230V 50/60Hz (Potenza assorbita allo spunto 9VA, a regime 6VA) |

Peso gr. 250
Pressione minima di funzionamento 2 bar

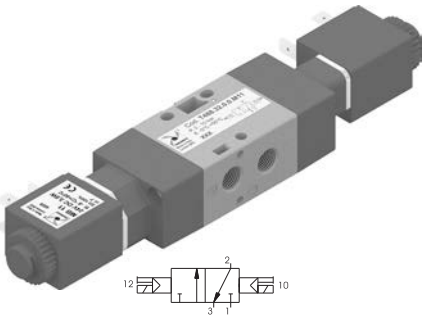


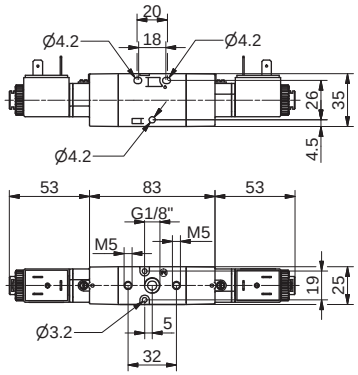


**Caratteristiche di funzionamento** "Il tempo di risposta delle valvole di controllo direzionale o delle parti in moto di dispositivi logici è stato misurato in accordo con la normativa ISO 12238:2001"

| Fluido | Portata a 6 bar con Δp=1 (Nl/min) | Tempi di risposta secondo ISO 12238 in eccitazione (ms) | Tempi di risposta secondo ISO 12238 in diseccitazione (ms) | Pressione di funzionamento max. (bar) | Diametro nominale di passaggio (mm) | Connessioni di alimentazione | Connessioni di pilotaggio |
|---|---|---|---|---|---|---|---|
| Aria filtrata e lubrificata | 620 | 18,8 | 18,0 | 10 | 6 | G1/8" | M5 |

## Solenoide-Solenoide (Alimentazione esterna)

Codice di ordinazione

**T488.52.0.0E.Ⓥ**

| | |
|---|---|
| Ⓥ | TENSIONE |
| | M9=24V D.C. (Potenza assorbita a regime 2W) |
| | M11=24V D.C. (Potenza assorbita a regime 3,8W) |
| | M56=24V 50/60Hz (Potenza assorbita allo spunto 9VA, a regime 6VA) |
| | M57=110 V 50/60Hz (Potenza assorbita allo spunto 9VA, a regime 6VA) |
| | M58=230V 50/60Hz (Potenza assorbita allo spunto 9VA, a regime 6VA) |

Peso gr. 290
Pressione minima di funzionamento 2 bar

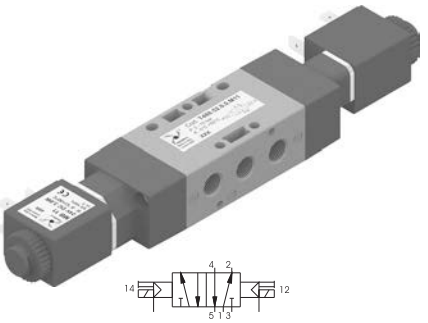


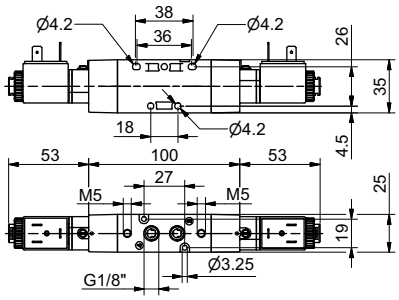


**Caratteristiche di funzionamento** "Il tempo di risposta delle valvole di controllo direzionale o delle parti in moto di dispositivi logici è stato misurato in accordo con la normativa ISO 12238:2001"

| Fluido | Portata a 6 bar con Δp=1 (Nl/min) | Tempi di risposta secondo ISO 12238 in eccitazione (ms) | Tempi di risposta secondo ISO 12238 in diseccitazione (ms) | Pressione di funzionamento max. (bar) | Diametro nominale di passaggio (mm) | Connessioni di alimentazione | Connessioni di pilotaggio |
|---|---|---|---|---|---|---|---|
| Aria filtrata e lubrificata | 620 | 18,2 | 19,1 | 10 | 6 | G1/8" | M5 |