Riduttore di pressione

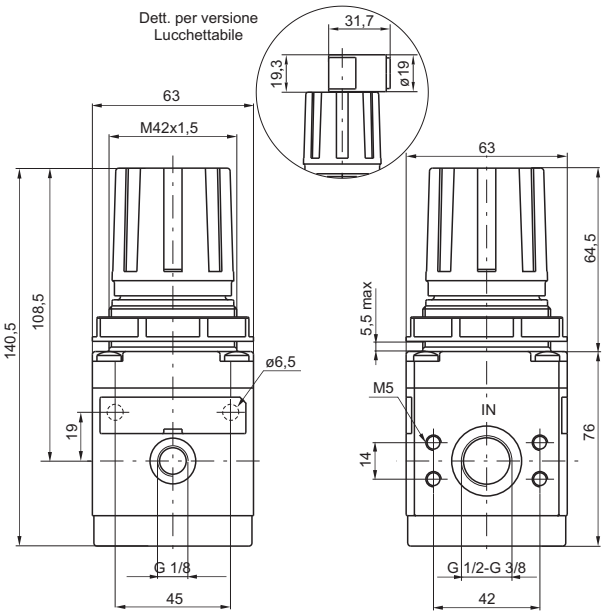

Codice di ordinazione

17302Ⓒ.Ⓖ.Ⓣ.Ⓞ

Ⓒ	CONNESSIONI
	A = G3/8"
	B = G1/2"
Ⓖ	GAMMA DI REGOLAZIONE
	A = 0 ÷ 2 bar
	B = 0 ÷ 4 bar
	C = 0 ÷ 8 bar
	D = 0 ÷ 12 bar
Ⓣ	TIPOLOGIA
	L = Senza Relieving
	SM = Relieving maggiorato
Ⓞ	OPZIONI
	= Standard (nessuna lettera aggiuntiva richiesta)
	K = Versione lucchettabile

Esempio: 17302A.C
Riduttore di pressione con connessioni G3/8" e gamma di regolazione 0-8 bar con relieving.

Curve di portata

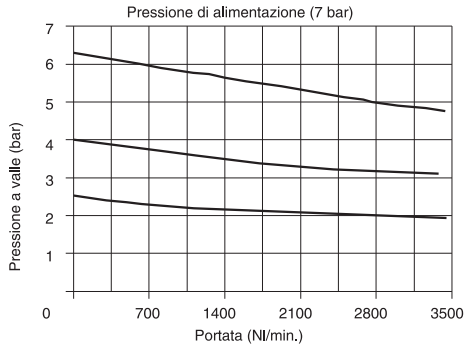

Caratteristiche di regolazione

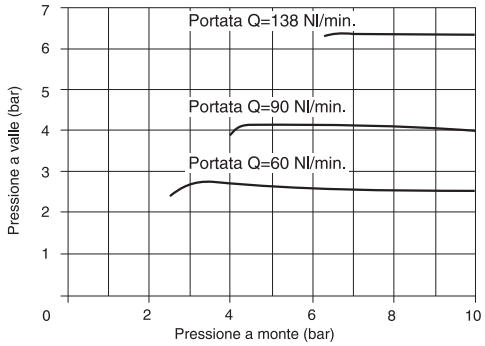

Caratteristiche costruttive

- Riduttore di pressione a membrana con scarico della sovrapressione (funzione relieving).
- Piattello bilanciato.
- Corpo in lega leggera.
- Possibilità fissaggio diretto a parete mediante viti M6 protette da apposite mostrine.
- Due attacchi per manometro con un tappo dotato di guarnizione.
- Ghiera per fissaggio a pannello.

Caratteristiche tecniche

Connessioni	G3/8" - G1/2"
Pressione di funzionamento max. (bar)	13
Temperatura °C	-5 ÷ +50
Attacchi manometro	G1/8"
Peso (gr.)	550
Gamma di regolazione della pressione (bar)	0÷2 / 0÷4 / 0÷8 / 0÷12
Posizione di montaggio	indifferente
Viti di fissaggio a parete	M6
Coppia massima di serraggio raccordi (Nm)	40