Leva centrale Metallo (molla 3 pos.) Una posizione stabile

5/3

Codice di ordinazione

228.53.32.99/Ⓒ S

Ⓒ	COLORE LEVA
	1=Rosso
	2=Nero

Peso gr. 140

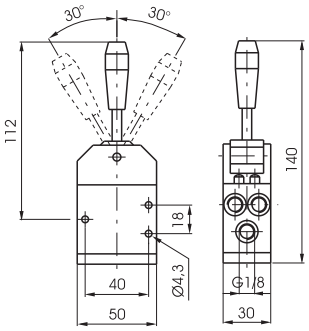

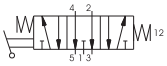

Caratteristiche di funzionamento

Fluido	Pressione di funzionamento max. (bar)	Temperatura °C	Portata a 6 bar con Δp=1 (Nl/min)	Diametro nominale di passaggio (mm)	Connessioni di alimentazione
Aria filtrata e lubrificata	10	-5 ÷ +70	410	6	G1/8"

Leva centrale Metallo

5/3

Codice di ordinazione

228.53.32.99.Ⓕ/Ⓒ

Ⓕ	FUNZIONE
	2=2 Posizioni stabili
	3=3 Posizioni stabili
Ⓒ	COLORE LEVA
	1=Rosso
	2=Nero

Peso gr. 140

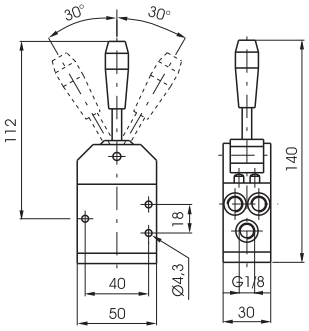

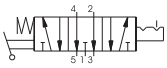

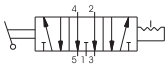

Caratteristiche di funzionamento

Fluido	Pressione di funzionamento max. (bar)	Temperatura °C	Portata a 6 bar con Δp=1 (Nl/min)	Diametro nominale di passaggio (mm)	Connessioni di alimentazione
Aria filtrata e lubrificata	10	-5 ÷ +70	410	6	G1/8"

Pedale molla-3 posizioni

5/3

Codice di ordinazione

228.53.Ⓕ.10.1

Ⓕ	FUNZIONE
	31=Centri Chiusi
	32=Centri Aperti

Peso gr. 810

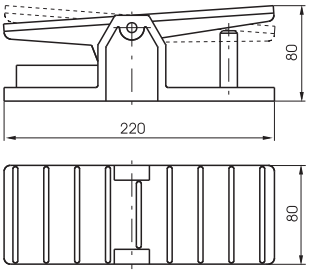

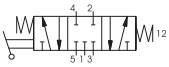

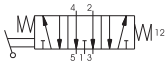

Caratteristiche di funzionamento

Fluido	Pressione di funzionamento max. (bar)	Temperatura °C	Portata a 6 bar con Δp=1 (Nl/min)	Diametro nominale di passaggio (mm)	Connessioni di alimentazione
Aria filtrata e lubrificata	10	-5 ÷ +70	410	6	G1/8"